SL Lampada da parete, forma ad arco

230 V AC | Ra ≥80 | SMD LED | [h] 30.000 | ON-OFF >30.000 | IP 54

TRACON	[W]		[lm]	Tc [K]	L × W × H D × H (mm)		Ei
SLI10W	10 W		800 lm	4.500 K	250 × 66 × 188		
SLI15W	15 W		1.100 lm	4.500 K	250 × 66 × 188		
SLIA10W	10 W		800 lm	4.500 K	250 × 66 × 188		G (A↑G)
SLIA15W	15 W		1.100 lm	4.500 K	250 × 66 × 188		
SLIB15W	15 W	BASIC	1.100 lm	4.500 K	250 × 66 × 188		
SLIBA15W	15 W		1.100 lm	4.500 K	250 × 66 × 188		
SLK10W	10 W		800 lm	4.500 K	210 × 49		G (A↑G)
SLK15W	15 W		1.100 lm	4.500 K	210 × 49		

10s–5min

3-2.000 lux

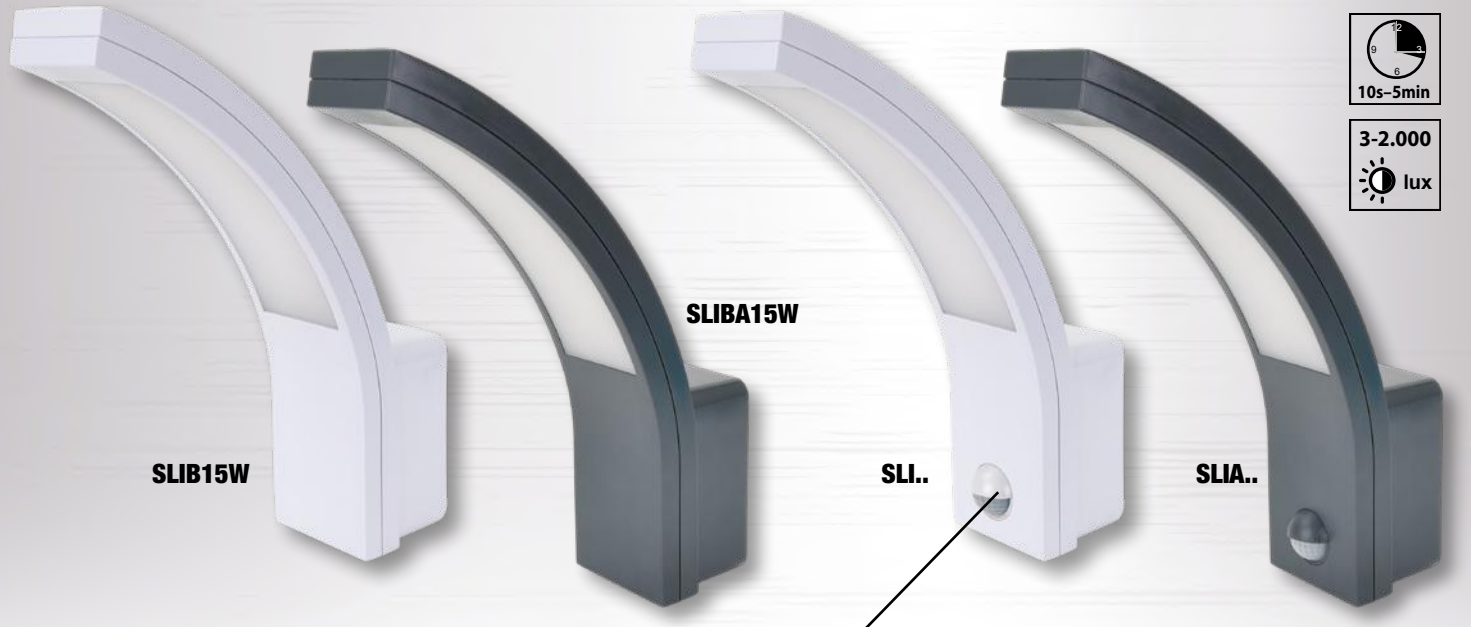

2 YEARS WARRANTY

IP54

SLK..

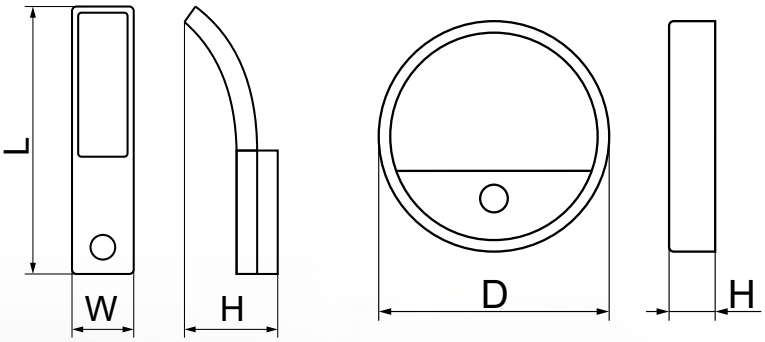

TRACON ELECTRIC®

www.traconelectric.com

Cerca dai nostri agenti e dai rivenditori specializzati!

SLO Lampada da parete, forma ad anello

230 V AC | 50/60 Hz | ON-OFF >30.000 | [h] 30.000 | SMD LED | ≥80 Ra | Ta -20..+50°C | IP 65

TRACON	[W]		[lm]	Tc [K]	L × W × H D × H (mm)		Ei
SLO20W	20 W	BASIC	1700 lm	4.500 K	150 × 197 × 82 mm		F (A–G)
SLOA20W	20 W		1700 lm	4.500 K	150 × 197 × 82 mm		
SLOM20W	20 W		1700 lm	4.500 K	150 × 197 × 82 mm		
SLOMA20W	20 W		1700 lm	4.500 K	150 × 197 × 82 mm		

SLO20W

IP65

NOVITÀ!

SLOM20W

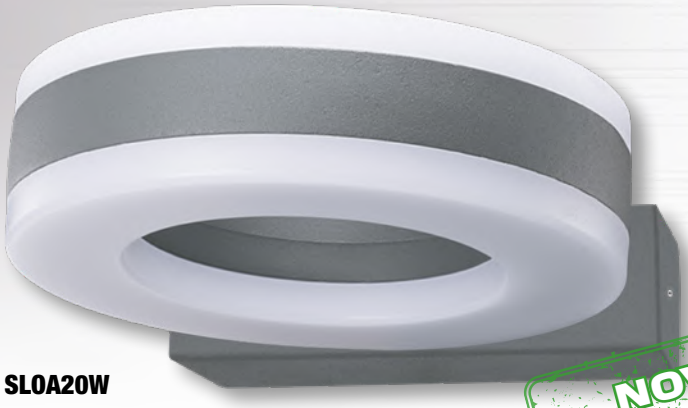

SLOA20W

NOVITÀ!

SLOMA20W

2 YEARS WARRANTY

TRACON ELECTRIC®

www.traconelectric.com

Cerca dai nostri agenti e dai rivenditori specializzati!